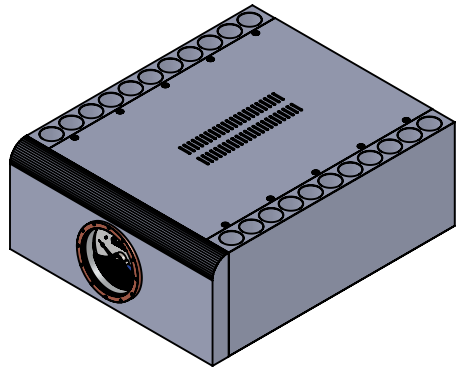

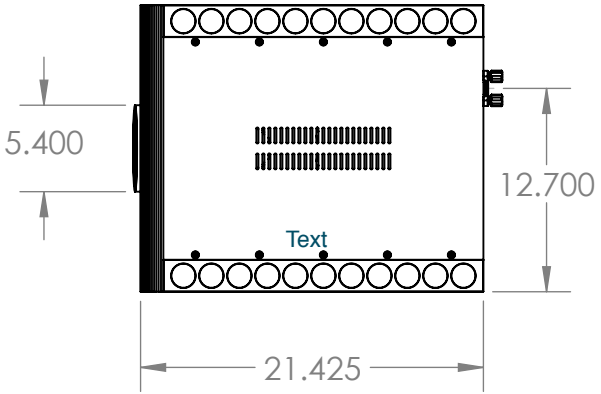
5.400
12.700
Text
21.425

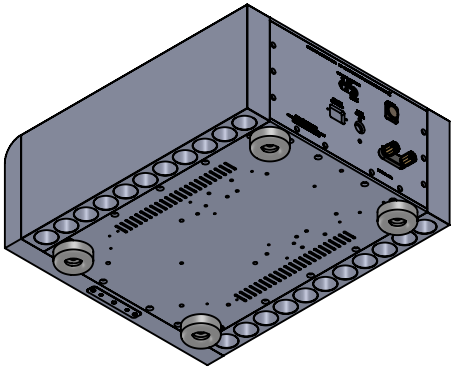

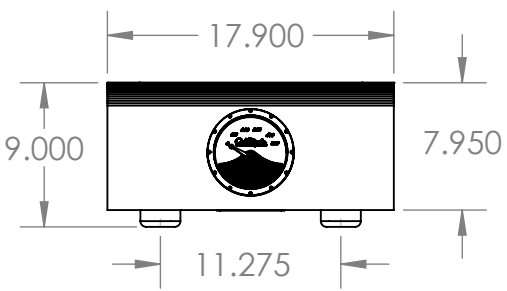
17.900
9.000
7.950
11.275

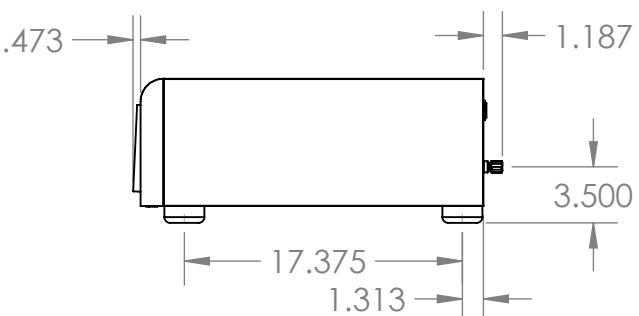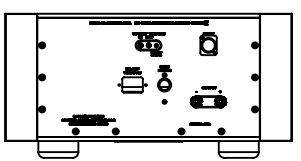
.473
1.187
3.500
17.375
1.313